今こそ活きる、「おかもとポンプ」の技術と信頼。

■ 導入事例レポート

首都圏の集合住宅で防災用タンデムポンプの設置が進んでいます。

2013年10月19日(土)に無事タンデム式手押しポンプの設置が完了しました。東日本大震災後、生活用水を確保するためにも井戸の必要性を痛感し、ホームページで御社を知り、タンデム式手押しポンプに惚れ込んで、総会で予算承認を経てやっと念願かないました。

この秋一番の冷え込みの当日、準備、設置、試運転、片付け等とにかく手際よい作業で、試運転で手押しポンプから水が出たときは感動しました。次に、水中ポンプから水が出たときはこれまたなんとも不思議な感じがしました。当日の作業を通じ、改めて御社の製品に縁させていただき本当によかったと思っております。作業スタッフの方々にくれぐれもよろしくお伝えください。

どうぞこれからのおつきあい、くれぐれもよろしくお願い申しあげます。本当に、ありがとうございました。

東京都江戸川区 Aマンション管理組合様より

素盞雄(すさのお)神社にタンデム式手押しポンプを設置しました。

素盞雄(すさのお)神社は創建が平安時代延暦14年(西暦795年)と古く地元南千住ではお天王様と呼ばれ大変に親しまれていますので一年中参拝客が訪れ賑わっています。

おかもとポンプも氏子として毎年正月には参拝し商売繁盛を祈願させていただきます。

この度ご縁がありまして井戸掘削と水中ポンプと手押しポンプの併設型(タンデム式手押しポンプ)を一式受注し設置させていただきました。

井戸掘削に約3週間かけ140m(口径100mm)掘削した結果、とても良質で豊富な地下水を確保することができました。

平時には100V水中ポンプで散水に使用しますが、災害時には電源供給が止まっても手押しポンプで地下水を汲むことができます。

大震災は起きてほしくはありませんが、万が一の時には、宮司様は社会貢献の一環として大切な地下水を近隣住民の方々に供給できる事を願っていました。

おかもとポンプだからできることがあります

1 設計・製造・据付工事・保守管理にわたって一貫したサービスを提供し続けています。

2 オーダーメイドにより、使用現場の環境に合ったきめ細かな対応をいたします。

3 製品・部品の国際調達やODA開発援助輸出などグローバル展開をしています。
- 国際調達 イタリア・中国・アメリカ・シンガポール・ベルギー
- ODA開発援助輸出 45ヶ国103ヶ所

安全に関するご注意

- ご使用の前に取扱説明書をよくお読みの上、正しくお使いください。
- 用途にあった製品をお選びください。不適切な用途で使われますと、事故や故障の原因になることがあります。
- 本製品は遊具ではありませんので、遊具目的での使用は禁止です。
- 電気工事はお買い上げの販売店または専門業者にご相談ください。
  配線などの据付工事に不備があると感電や火災の原因になることがあります。

おかもとポンプ株式会社
OKAMOTO PUMP Co.,Ltd.

本　　社　〒116-0003 東京都荒川区南千住7-15-27
TEL:03-3803-4511　FAX:03-3803-4514
http://www.okamoto-pump.co.jp

関西支店　〒565-0853 大阪府吹田市春日1-1-1-404
TEL:06-6821-2434　FAX:06-6821-2435

東北支店　〒980-0813 宮城県仙台市青葉区米ケ袋1-3-46
TEL:022-713-9351　FAX:022-713-9352

九州支店　〒816-0921 福岡県大野城市仲畑4-27-22セジュール仲畑A 101号
TEL:092-558-1151　FAX:092-558-1152

中国法人　冈本泵业高科技(无锡)有限公司
江苏省无锡市滨湖区胡埭镇张村99号
TEL+86-510-82722636　FAX+86-510-82722224

※製品改良のため、仕様・形状などを予告なく変更することがあります。本書からの無断転用はお断りします。

弊社取扱店

この印刷用紙はグリーン購入法適合製品です。 A 201506-TDTP-1000B

井戸に水中モータポンプと
手押しポンプを同軸1本で併設

タンデム式手押しポンプ

- 4インチ井戸に据付可能
- 既設ポンプにも対応
- 衛生・完全密閉
- 高耐食・高耐久

実用新案取得済

手押しポンプ可能

www.okamoto-pump.co.jp

地球の水・温泉・海水を活かす!

災害停電時でも安全な水を確保。
既設水中モータポンプを交換せずに
据付け可能なので経済的。

ZO-Ⅲ-1200-T型 実用新案取得済

水中モータポンプと手押しポンプを同軸1本で併設

■ 特長

- 4インチ井戸に水中モータポンプと手押しポンプが同軸1本で併設可能になり災害等の停電時でも、安全な水を確保できます。
- 既設水中モータポンプがあっても、据付けが可能です。現在ご使用中の水中モータポンプを交換せずにすむので、経済的です。
- 手押しポンプは、錆びにくいオールステンレス製ZO-Ⅲを標準としています。

※写真はオプションの安全対策カバーを使用したものです。

■ ポンプ仕様

水中モータポンプは選定図よりお選びください。また、既設の水中モータポンプをご使用の場合はご相談ください。

●水中モータポンプ

性能：揚水量：170L/min最大推奨(50Hz)
　　200L/min最大推奨(60Hz)

●手押しポンプ

型式：ZO-Ⅲ-1200
性能：揚水量：0.5L/1ストローク
材質：ステンレス

ハンドルストッパー使用時

■ 据付参考図

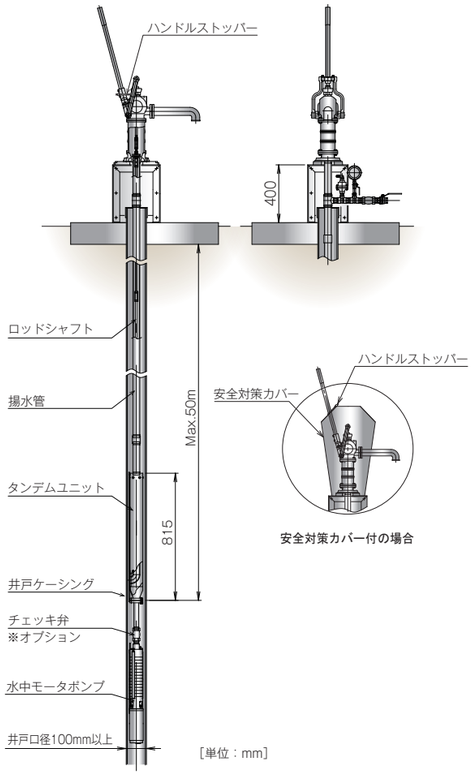

■ 構造図

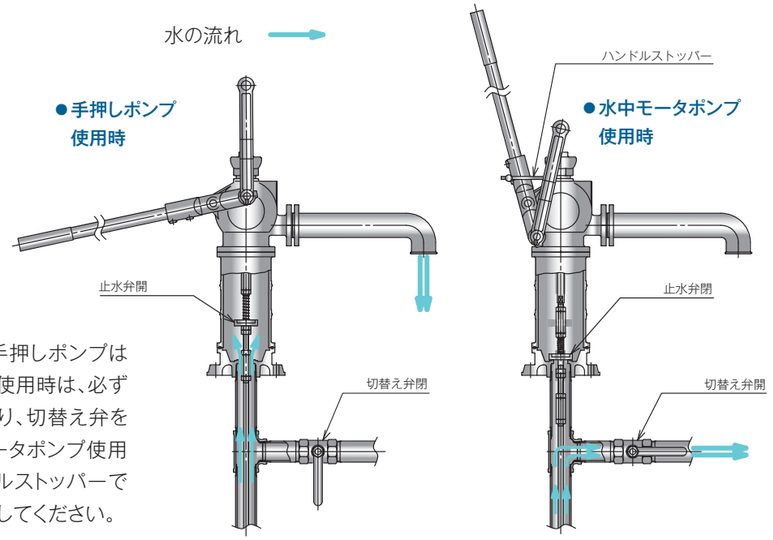

水中モータポンプ使用時は、手押しポンプは使用できません。手押しポンプ使用時は、必ず水中モータポンプの電源を切り、切替え弁を閉じてください。また、水中モータポンプ使用時は、切替え弁を開き、ハンドルストッパーで手押しポンプのハンドルを固定してください。

■ 選定図

●50Hz

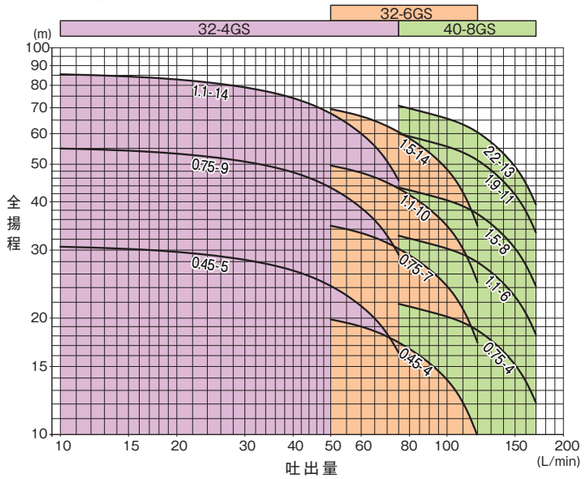

●60Hz

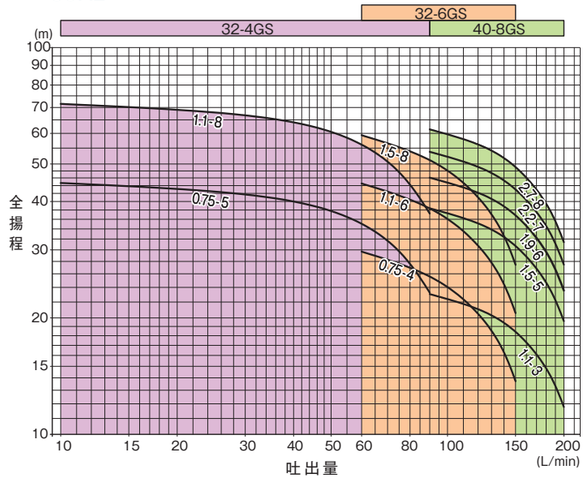

■ 仕様

●50Hz

井戸径 Well dia. (mm)	口径 Disch dia. A (mm)	羽根車型式 Impeller Model	機種名 Model	最大外形 Max. dia. D (mm)	ポンプ Pump L1 (mm)	モータ Motor L2 (mm)	全長 Total length L (mm)	質量 Mass (kg)
100	32	4GS	OPD4-32-0.45-5	98	266	223	489	9.7
			OPD4-32-0.75-9		352	298	650	13.5
			OPD4-32-1.1-14		481	298	779	14.8
	32	6GS	OPD4-32-0.45-4	98	297	223	520	10.1
			OPD4-32-0.75-7		390	298	688	14.2
			OPD4-32-1.1-10		485	298	783	15.1
			OPD4-32-1.5-14		645	346	991	18.8
	40	8GS	OPD4-40-0.75-4	98	311	298	609	13.7
			OPD4-40-1.1-6		404	298	702	14.7
			OPD4-40-1.5-8		435	346	781	17.0
			OPD4-40-1.9-11		527	389	916	21.2
			OPD4-40-2.2-13		592	389	981	21.5

●60Hz

井戸径 Well dia. (mm)	口径 Disch dia. A (mm)	羽根車型式 Impeller Model	機種名 Model	最大外形 Max. dia. D (mm)	ポンプ Pump L1 (mm)	モータ Motor L2 (mm)	全長 Total length L (mm)	質量 Mass (kg)
100	32	4GS	OPD4-32-0.75-5	98	266	298	564	12.7
			OPD4-32-1.1-8		352	298	650	13.5
	32	6GS	OPD4-32-0.75-4	98	297	298	595	13.1
			OPD4-32-1.1-6		359	298	657	13.8
			OPD4-32-1.5-8		421	346	767	16.4
	40	8GS	OPD4-40-1.1-3	98	311	298	609	13.7
			OPD4-40-1.5-5		342	346	688	16.0
			OPD4-40-1.9-6		404	389	793	19.7
			OPD4-40-2.2-7		404	389	793	19.7
			OPD4-40-2.7-8		435	590	1025	27.0

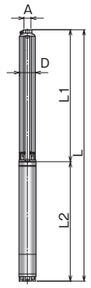

●規制用(口径25A)も対応致します。 ●モータ：3相 50Hz/200V 60Hz/200Vまたは220V ●100Vご希望の場合はお問い合わせ下さい。